Fachinformation für
Gas-Brennwertsysteme

Weishaupt
Thermo Condens
WTC-GW B
1,9 – 32 kW

Auspacken, aufhängen, anschalten. Versteht jeder.

Das ist Zuver-lässig-keit.

**Wir denken alles zu Ende.
Das ist einfacher für Sie.**

Technik hat den Anspruch, das Leben in vielerlei Hinsicht einfacher zu machen. Sie vernetzt, analysiert, regelt, steuert und kommuniziert erfolgreich im Hintergrund. Nur wird sie selbst dabei immer komplexer. Als Antwort auf diese Entwicklung haben wir ein neues Gas-Brennwertgerät entwickelt, das die Kommunikation zwischen Mensch und Technik konsequent vereinfacht und gleichzeitig anschlusstechnisch 100 % kompatibel zum bisherigen Gerät bleibt.

Mit dem Resultat, dass Montage und Wartung einfacher denn je funktionieren. Das grüne Licht auf der Gerätefront steht für all das. Ein deutlicheres Zeichen für perfekt arbeitende Technik gibt es nicht. Zusammen mit vielen Weiterentwicklungen ist die Ansage klar: Mit der neuen Weishaupt Thermo Condens wird alles einfacher. Bequemer. Schneller. Versteht jeder.

Durch einen Blick den Durchblick.

Alles hat seinen Platz. Logisch.

Ein Blick genügt und der Fachmann weiß: Hier ist alles perfekt durchdacht. Die einzelnen Bauteile wie Brenner, Wärmetauscher, Pumpe, Gas- und Luftzufuhr sowie Gebläse sind nicht nur übersichtlich angeordnet, sondern auch leicht zugänglich. Dabei ist durch das abgeschrägte Gehäuse auch die seitliche Zugänglichkeit für Wartungsarbeiten uneingeschränkt möglich.

Ebenso praktisch: Zündgerät, Zündelektrode und das Kontrollfenster für die Brennerflamme liegen direkt auf Augenhöhe. Auch auf Augenhöhe befindet sich das Farbdisplay des Systemgeräts mit der praktischen Ein-Knopf-Bedienung. Durch einfaches Drehen bewegt man sich bequem durch die verschiedenen Bedienebenen und mit dem Drehknopf wählt man die angezeigten Parameter und Werte; ein vertrautes ergonomisches Prinzip, das sich bei Weishaupt schon seit Jahren bewährt hat.

Nach unserem Verständnis steht neben gutem Design insbesondere die Funktion im Mittelpunkt. Entscheidend dabei ist der Vorteil für den Nutzer. Egal ob Fachhandwerker oder Endkunde: Sie alle profitieren von der leicht verständlichen Technik. Der eine vom enormen Zeitgewinn und dem entsprechenden Kostenvorteil, der andere vom unübertroffenen Bedienungskomfort.

1 *Modulierender Premix-Brenner*

2 *Wärmetauscher aus Al/Si-Sandguss*

3 *Geregelter Gas-Luft-Verbund mit neuer Leistungsuntergrenze von 1,9 kW*

4 *System-Bediengerät mit Farbdisplay und komfortabler Einknopfbedienung*

5 *Serienmäßiger LAN-Anschluss*

6 *Im Bild verdeckt: VPT2-Sensor für die Messung von Volumenstrom (Ultraschall), Anlagendruck, Vor-/Rücklauftemperatur*

7 *Hocheffizienz-Pumpe (wahlweise über Differenzdruck oder PWM geregelt)*

8 *Zentrales Energie-Management-System*

9 *Unverwechselbar codierte Steckverbindungen mit Einzelzugentlastung*

A+

Klasse für die jahreszeitbedingte Raumheizungs-Energieeffizienz der Verbundanlage in Verbindung mit außen- und raumtemperaturgeführter Regelung.

bis zu 9,9% Wasserstoff *
Unter Einhaltung des DVGW Arbeitsblattes G260 (Stand 03/2013)

* *Weishaupt Gasbrennwertsysteme sind für einen Wasserstoffanteil im Erdgas von bis zu 9,9 vol% ausgelegt. Dieses setzt voraus, dass die Anforderungen und Grenzen des DVGW Arbeitsblattes G260 (Stand 03/2013) eingehalten werden.*

Zeit gewinnen. Dank handwerker-gerechter Montage.

Clevere Lösungen sparen Zeit und vermeiden Fehler.

Das neue Brennwertgerät ist so vorbereitet, dass es problemlos montiert und in Betrieb genommen werden kann. Das beginnt schon beim Auspacken des Geräts. Der in die Verpackung integrierte Schutzsockel aus Styropor hat zwei praktische Grifföffnungen, mit deren Hilfe das 39 kg leichte Gerät einfach in die Montageschiene gehoben werden kann.

Selbst bei engen Platzverhältnissen ist damit eine schnelle und unkomplizierte Montage sichergestellt.

Wenn das Gerät hängt, lässt es sich dank der intelligenten Nivelliereinrichtung in kürzester Zeit exakt ins Lot bringen. Die Nivellierung ist im Praxisalltag eine besonders zeitsparende Montagehilfe, da Bohrungen selten millimetergenau ausgeführt werden können.

Und dann gibt es auch noch die vielen weiteren handwerkerfreundlichen Details, die dieses Gerät auszeichnen: den praktischen Schnellverschluss der Gerätehaube, die selbsttätige Entlüftung des Wärmetauschers und die saubere Kabelführung für die elektrischen Anschlüsse.

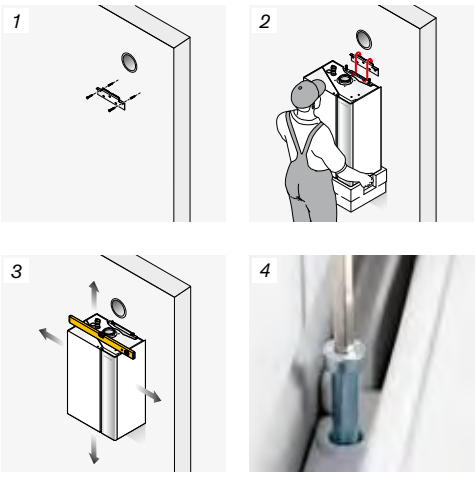

Durch die clevere Aufhängung ist die Montage einfach zu bewerkstelligen und das Gerät dank der praktischen Nivelliereinrichtung schnell ins Lot gesetzt.

weishaupt

Klare Technik. Klare Trennung. Klare Sache.

**Links Hydraulik,
rechts Elektronik.**

Schlichte Ordnung ist nicht alles. In erster Linie geht es vor allem um Sicherheit und Funktionalität. Die vertikale Trennung verhindert, dass Wasser bei Wartungsarbeiten an den Hydraulikkomponenten in die Elektrik gelangen kann. Dafür sorgt nicht nur die Anordnung, sondern auch die Abschottung zwischen den beiden Bereichen.

Den oberen Teil der Elektronik nimmt das fest eingebaute Systemgerät mit der praktischen Ein-Knopf-Bedienung ein. Das funktioniert nach dem sinnvollen und bewährten Prinzip „Drehen und Drücken". Darunter befindet sich die zentrale Regeleinheit mit unverwechselbar codierten und farbig markierten Steckplätzen für den Anschluss der Systemkomponenten. Die praxisgerechte Kabelführung auf der Geräterückseite hilft zusätzlich, den Montageaufwand so gering wie möglich zu halten.

Das alles ist nicht nur übersichtlich, es macht auch Fehlanschlüsse so gut wie unmöglich. Durchdachte Ordnung erzeugt nicht nur ein gutes Gefühl, sie spart auch Zeit, Komplikationen und Ärger. Versteht jeder.

An alles gedacht:

- *Integrierter Kabelkanal auf der Geräterückseite für eine saubere und einfache Installation*
- *Unterschiedliche Kabelstärken: kein Problem durch die Einzelzugentlastung*
- *Trennung von 230-Volt- und Niederspannungsanschlüssen für mehr Sicherheit*
- *Integrierter WLAN-Schutz für geringere Störanfälligkeit*
- *Plug-in-Modul bietet zwei zusätzliche Schalt-Ausgänge, z. B. für die Ansteuerung von externen Pumpen*

Spricht Klartext: Der neue Inbetriebnahme-Assistent.

Klare Zeichensprache. Versteht jeder.

Während die Handhabung des System-Bediengeräts auf das bewährte, intuitive Konzept „Drehen und Drücken“ setzt, ist die optimierte Kommunikation zwischen Gerät und Nutzer auf dem farbigen Display die entscheidende Neuentwicklung. Der intelligente Inbetriebnahme-Assistent führt auf schnelle und zielführende Weise durch das Inbetriebnahme-Menü – dank eines Displays, das die Anlagenkonfiguration als schematische Bilddarstellung zeigt.

Wenn dann bei der systematischen Abfrage der Einstellungen etwas unstimmig ist, dann gibt es eine konkrete (nicht codierte) Fehlermeldung, auf die sofort reagiert werden kann. Bequemerweise denkt der clevere Inbetriebnahme-Assistent für die gesamte Anlage mit.

Mithilfe dieser eleganten Software-Lösung ist es möglich, nahezu alle erforderlichen Einstellungen auf Basis der vorgegebenen Möglichkeiten in kürzester Zeit durch einfachen Knopfdruck vorzunehmen. Nahezu alle relevanten Anlagenkonfigurationen sind auf diese Weise über den Inbetriebnahme-Assistenten abrufbar. Und natürlich sind Feinjustierungen jederzeit nachträglich möglich.

Der Effekt dieser klugen Vorarbeit: massive Zeitersparnis für den Fachbetrieb. Im Schnitt kann man mit dem Inbetriebnahme-Assistenten eine volle Stunde im Vergleich zu einer herkömmlichen Erstinstallation gewinnen. Zeit, die immer auch Geld ist.

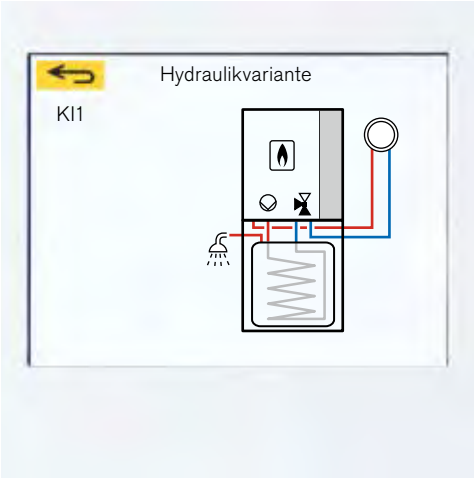

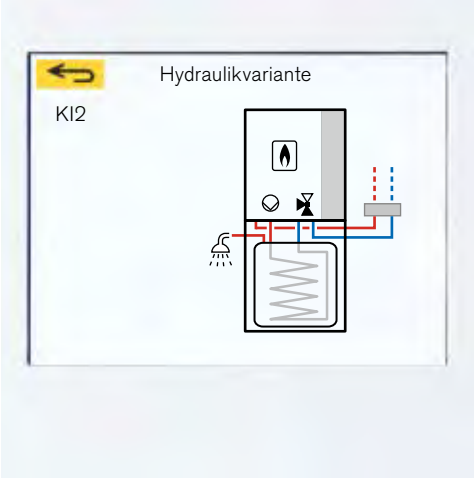

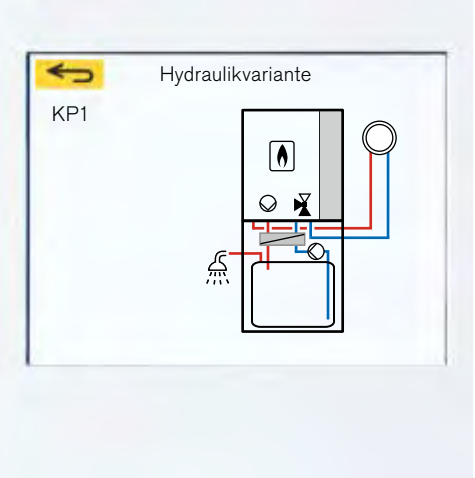

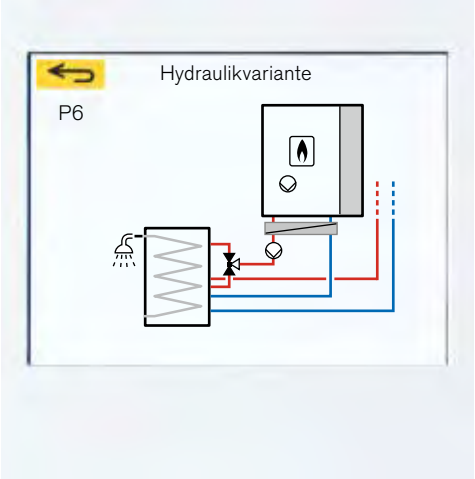

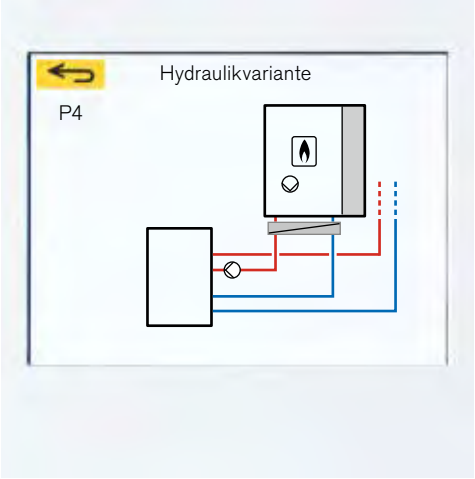

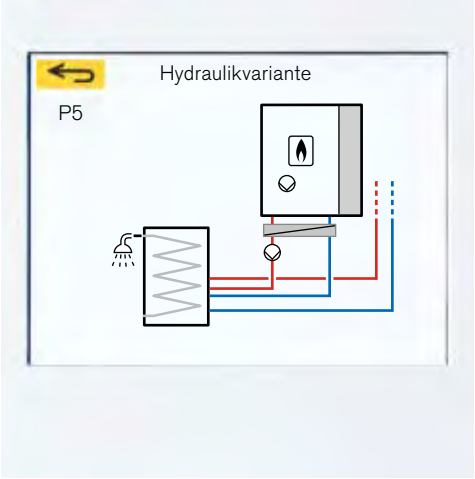

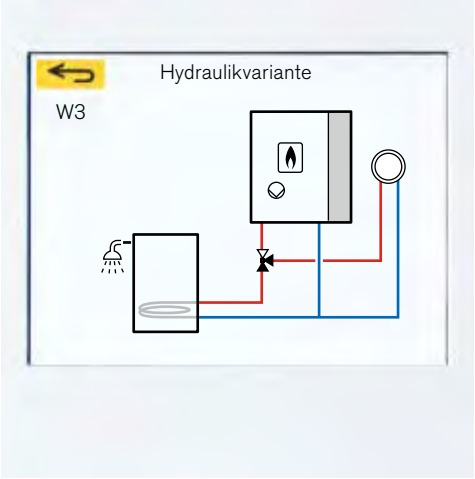

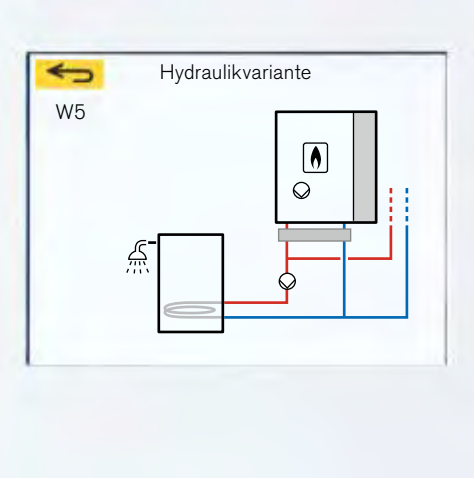

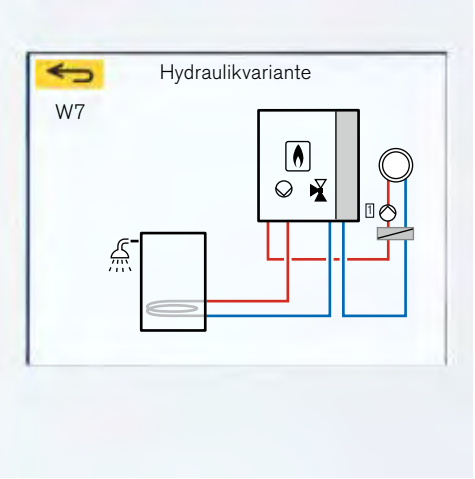

Die Auswahl der passenden Hydraulik im Inbetriebnahme-Assistenten erfolgt über schematische Farbdarstellungen: einfach und schnell.

Machen im Gesamten alles einfacher: Systempakete.

Systempakete. Komplett zusammengestellt mit System.

Über den Konfigurator im Weishaupt Online-Shop können bereits fertig zusammengestellte Anlagen ermittelt werden. So kann ganz einfach für jede Situation die richtige Systemlösung gefunden werden.

Das ist nicht nur von großem Vorteil für die schnelle Installation und Inbetriebnahme, sondern auch für die Anlagenprojektierung sowie die kaufmännische Abwicklung. Außerdem ersparen die Weishaupt Systempakete das Zusammensuchen einzelner Zubehörteile und Komponenten und garantieren, dass alles zusammenpasst.

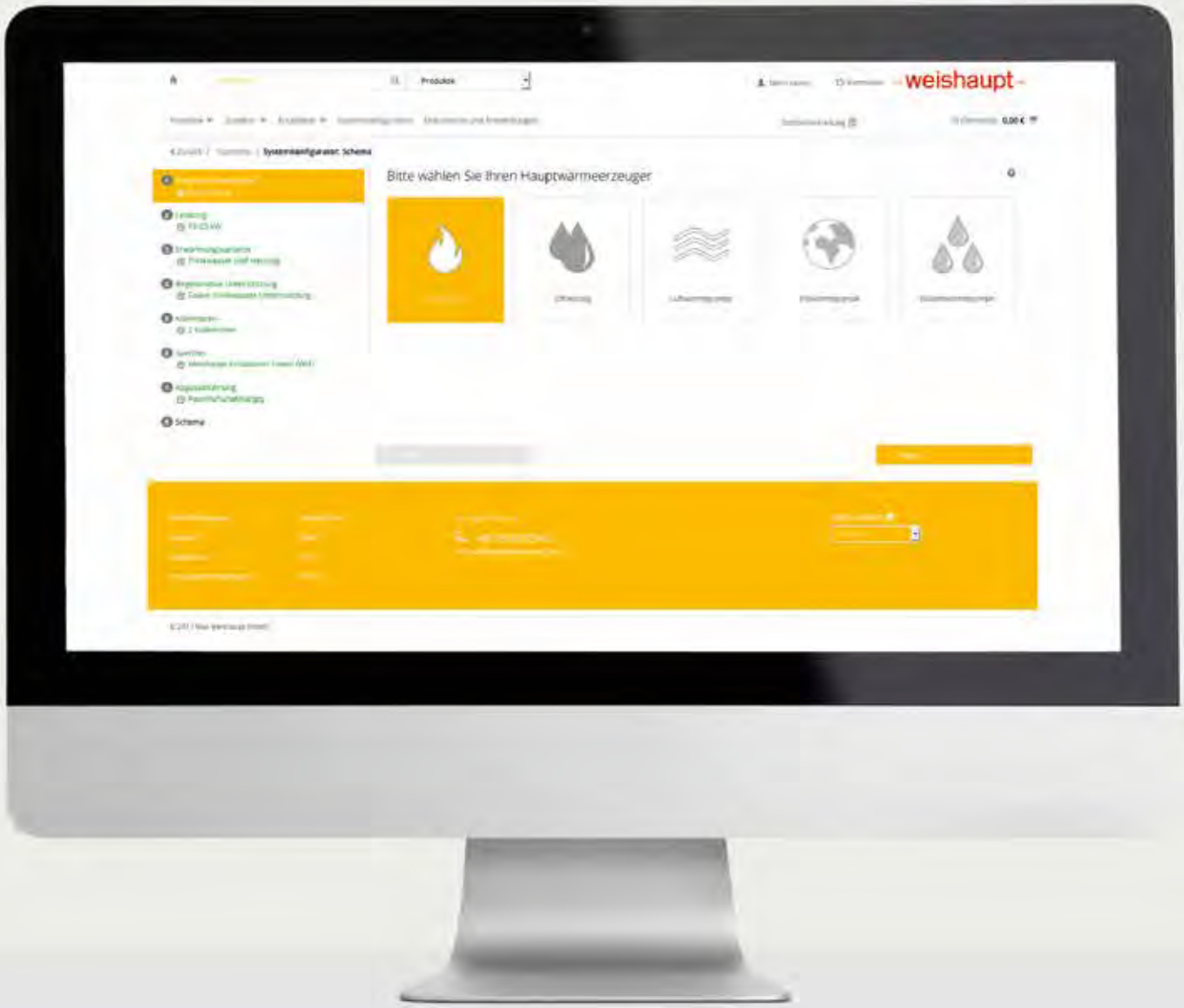

Systemkonfigurator im Weishaupt Online-Shop

Hochleistung, hoch effizient: Der Hochleistungs-wärmetauscher.

Die Form folgt der Funktion. Auch hier.

Der weiterentwickelte Hochleistungswärmetauscher ist das Herz des Brennwertgeräts. Produziert aus Aluminium-Silizium-Sandguss, zeichnet er sich durch eine hohe Wärmeleitfähigkeit (7 x besser als Edelstahl), Effizienz, Robustheit und Langlebigkeit aus. Durch den Sandguss besitzt das Metall einen glasähnlichen Überzug, der einen natürlichen Schutz vor Korrosion und Schmutz bietet.

Die Formgebung des Wärmetauschers folgt dem Prinzip optimaler Temperaturführung. Die Oberfläche mit ihrer durchdachten Noppenstruktur entzieht den von oben nach unten ziehenden Heizgasen auf 6.600 cm^2 ein Höchstmaß an Energie. Heizungswasser strömt dabei den umgekehrten Weg (Gegenstromprinzip), kühlt die Heizgase im unteren Bereich des Wärmetauschers auf Kondensationsniveau und nimmt oben mit höchster Effizienz die Wärme der Brennerflamme auf.

Während dieses Prozesses wird die Strömungsgeschwindigkeit des Wassers durch kontinuierliche Verengung der Wasserkanäle von unten nach oben gesteigert. Das Resultat ist ein System mit einem Norm-Nutzungsgrad von 110,1 % (Hi) bzw. 99,1 % (Hs) bei einer Systemtemperatur von 40/30 °C. Das ist physikalisch kaum mehr zu steigern. Durch den um 20 % reduzierten Wasserwiderstand wird auch der Stromverbrauch der Umwälzpumpe deutlich vermindert.

Durch das Konstruktionsprinzip des Wärmetauschers aus einem Guss kann auf mechanische Materialumformungen und Schweißnähte weitestgehend verzichtet werden, dies garantiert hohe Zuverlässigkeit und Haltbarkeit. Damit trägt er entscheidend zum sicheren und störungsfreien Betrieb der Anlage bei – Tag für Tag, jahrein, jahraus. Und auch bei der Wartung zeigt sich das Gerät handwerkerfreundlich: Die extra großen Revisionsöffnungen erleichtern Reinigungsarbeiten deutlich.

Der große Querschnitt und die folglich reduzierte Strömungsgeschwindigkeit im Bereich des Luftsammelraumes sorgen für eine effektive Luftabscheidung.

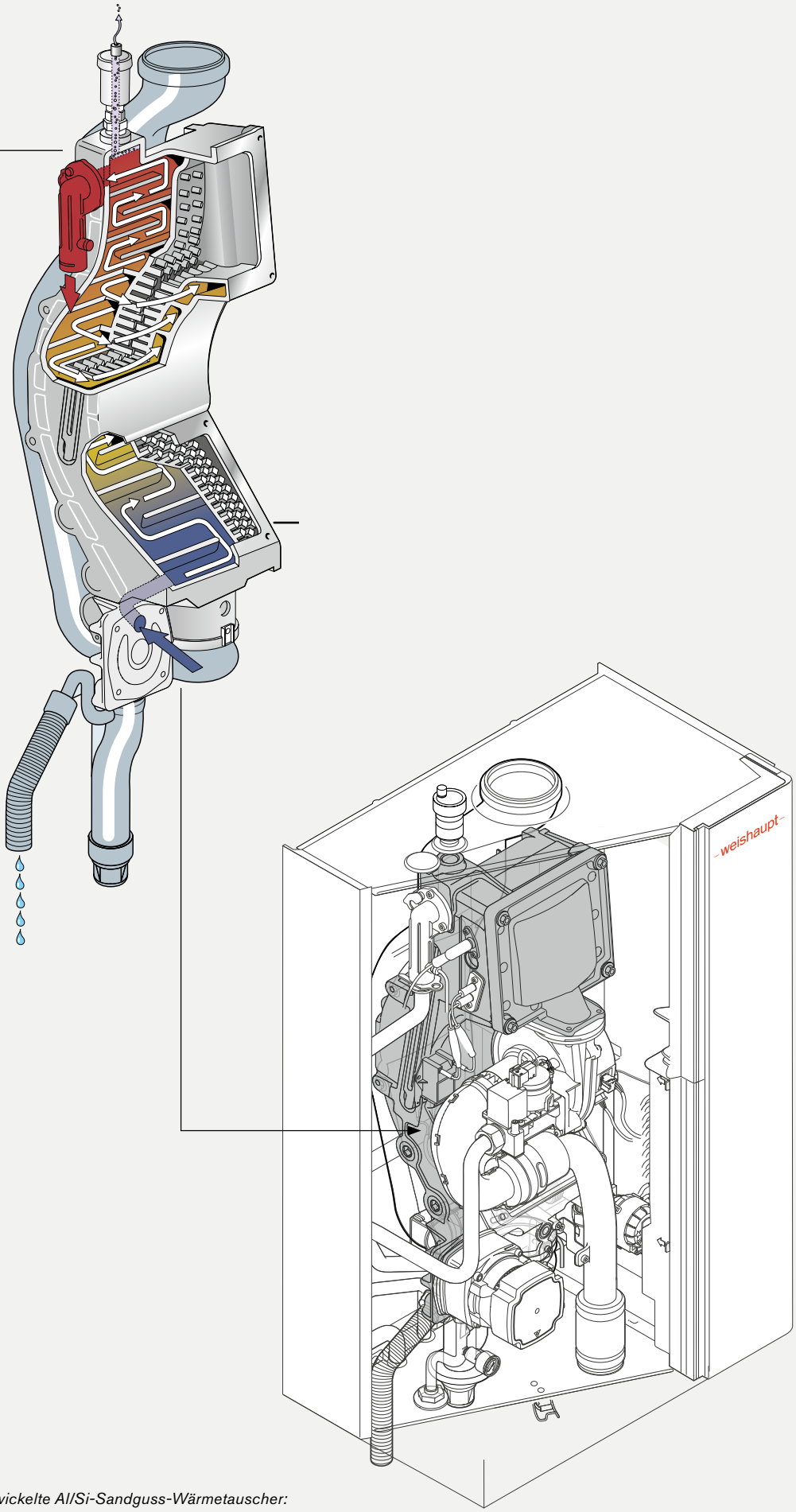

Schnitt durch den weiter weiterentwickelte Al/Si-Sandguss-Wärmetauscher:
6 % kleinere Außenfläche (weniger Abstrahlverluste)
10 % größere Innenfläche (bessere Brennwertausnutzung)
20 % weniger Wasserwiderstand (weniger Stromverbrauch)

Noch effizienter: Das neue SCOT-System.

Hocheffizient bis 1,9 kW. Weniger ist mehr.

Das selbstkalibrierende Weishaupt SCOT-System (Safety Combustion Technology) sichert auch bei unterschiedlicher Zusammensetzung des Brennstoffs Gas stets die optimale Verbrennungsqualität. Das ist eine bewährte und zuverlässige Technologie, die optimale Effizienz, Sparsamkeit und Funktionssicherheit gewährleistet und das weitestgehend unabhängig vom Einsatzort oder der Gaszusammensetzung, die vor Ort angeboten wird. Ein weiterer praktischer Vorteil der Selbstkalibrierung ist, dass die Schornsteinfegerprüfung nur alle 3 Jahre (statt alle 2 Jahre) stattfindet. Das weiterentwickelte SCOT-System kann aber noch mehr. Die Modulationsbandbreite reicht bei der neuen Gerätegeneration jetzt hinunter bis auf 1,9 kW. Besonders in gut gedämmten Neubauten sinkt die Heizlast stetig. Durch den vergrößerten Modulationsbereich kann sich die Brennerleistung auch bei Plusgraden an den aktuellen Wärmebedarf des Gebäudes anpassen. Gerade bei mittleren Außentemperaturen wird ein erheblicher Teil der Jahresheizarbeit geleistet. Wo bisher ein Start-Stopp-Betrieb vorherrschte, gibt es jetzt den kontinuierlichen Brennerbetrieb. Einerseits wird durch die Reduzierung ineffizienter Startphasen Energie gespart, andererseits ist der Kesselwirkungsgrad in der Teillast besonders hoch, da die spezifische Wärmetauscherfläche größer ist und dadurch die Abgastemperatur weiter sinkt.

Die weitere Reduzierung von Emissionen und der verminderte Verschleiß an Brenner- und Elektronikbauteilen sind zusätzliche Vorteile.

* *Weishaupt Gasbrennwertsysteme sind für einen Wasserstoffanteil im Erdgas von bis zu 9,9 vol% ausgelegt. Dieses setzt voraus, dass die Anforderungen und Grenzen des DVGW Arbeitsblattes G260 (Stand 03/2013) eingehalten werden.*

Blick in den Brennraum bei kleinster Leistung.

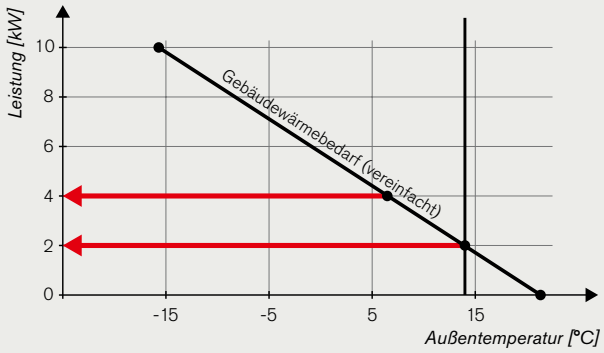

Durch den großen Modulationsbereich kann die Jahreslaufleistung deutlich gesteigert werden. Dadurch werden Brennerstarts auf ein Minimum reduziert.

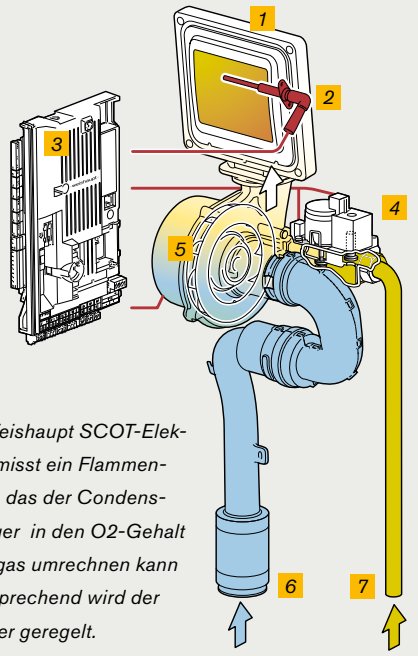

Die Weishaupt SCOT-Elektrode misst ein Flammensignal, das der Condensmanager in den O2-Gehalt im Abgas umrechnen kann – entsprechend wird der Brenner geregelt.

1 *Strahlungsbrenner*

2 *SCOT-Elektrode*

3 *Weishaupt Condens Manager*

4 *Geregeltes Gasventil*

5 *Gebläse*

6 *Luft*

7 *Gas*

Bedienung wann und wo Sie wollen: Am Gerät, oder im Web.

Sinnvoll digital, immer den Menschen im Blick.

Es gehört zu den Konstruktionsprinzipien bei Weishaupt, dass die Möglichkeiten der modernen Digitaltechnik sehr sorgfältig auf ihre Sinnhaftigkeit für den praktischen Einsatz geprüft werden.

Wird eine Bedienung vom Wohnraum aus gewünscht, stehen zwei verschiedene Raumgeräte (RG) mit Raumtemperaturfühler zur Auswahl. Während beim RG1 lediglich die Betriebsart und die Raumsolltemperatur verändert werden können, bietet das RG2 einen deutlich erweiterten Funktionsumfang.

Dank der serienmäßigen LAN-Schnittstelle und dem Weishaupt Energie-Management-Portal (WEM) kann das Brennwertgerät einfach und sicher über das Internet mit Computer, Smartphone oder mit einem Tablet kommunizieren. Dabei werden die aktuell höchsten Sicherheitsstandards eingehalten.

Mithilfe der neuen App für iOS und Android kann das Smartphone zum Standardbedienelement für die Heizungsanlage werden, egal ob von zu Hause oder unterwegs.

Einen weiteren Zusatznutzen bietet das WEM-Portal. Über einen Internetbrowser können dort weitergehende Informationen über das Heizsystem abgefragt oder Einstellungen vorgenommen werden.

Wollen Sie bestimmte Temperaturverläufe, Zustände oder den Energieverbrauch aufzeichnen? Das WEM-Portal macht es möglich.

Wenn Ihr Kunde es zulässt, können Sie sich auch direkt von Ihrem Büro aus in das entsprechende Heizsystem des Kunden einloggen. Das kann unter Umständen einen Serviceeinsatz vor Ort vermeiden.

Raumregler mit edler Glasoberfläche und Bedienknopf aus Metall. Ausführung RG1 (rechts), RG2 (links)

Das Gas-Brennwertgerät hat einen serienmäßigen LAN-Anschluss. In Verbindung mit dem WEM-Portal ist die Kommunikation über App und Internetbrowser einfach und sicher.

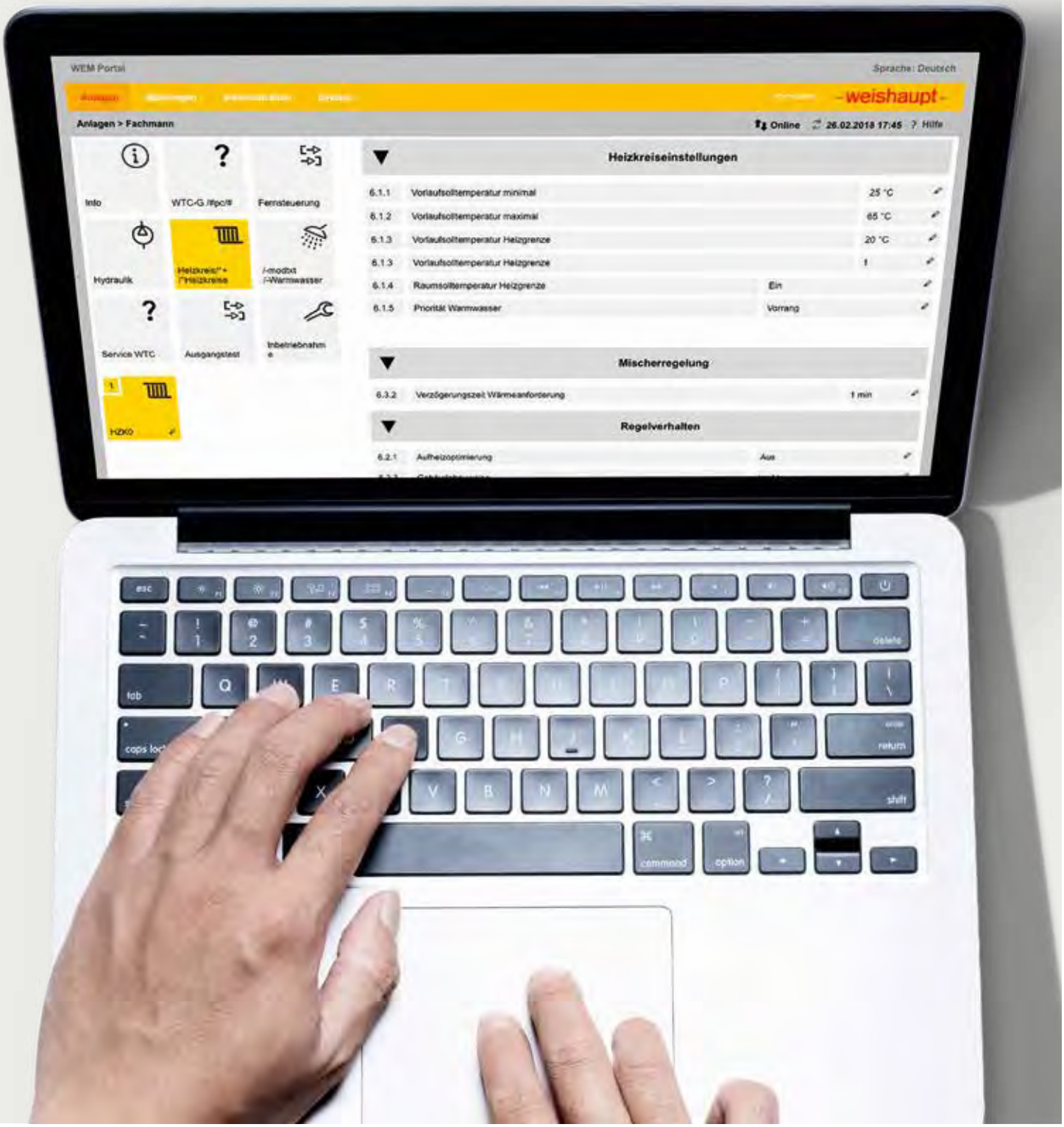

Kennt praktisch keine Grenzen: Das modulare Energie-Management-System.

Ein System für alle Fälle. Das modulare Energie-Management-System von Weishaupt ist universell einsetzbar und kennt kaum Grenzen bei der Erweiterung, selbst bei komplexen Anlagen.

Mit der Standard-Regelung kann ein Heizkreis und ein Warmwasser-Speicher geregelt werden. Darüber hinaus sind bis zu 24 weitere Heizkreise zuschaltbar, was in diesem Leistungsbereich kaum auszuschöpfen ist.

Praktisch: Jeder zusätzliche Heizkreis wird über ein Erweiterungsmodul mit der zentralen Regeleinheit verbunden. Man zahlt also nur für das, was man wirklich benötigt.

Und auch bei der Fernbedienung bietet das WEM-Regelsystem mehrere Möglichkeiten. Zur Wahl steht ein einfaches Raumgerät RG1, über das sich die Raumsolltemperatur und die Betriebsart eines Heizkreises einstellen lassen und eine komfortable Variante RG2, in der sich alle Einstellungen der Benutzerebene genauso wie am zentralen Systemgerät vornehmen lassen. Mit der WEM-App gibt es eine weitere Möglichkeit zur Fernsteuerung auch außerhalb des Hauses. Wird diese mit einem Raumtemperaturfühler ergänzt, können die Funktionen des Raumtemperatureinflusses genutzt werden.

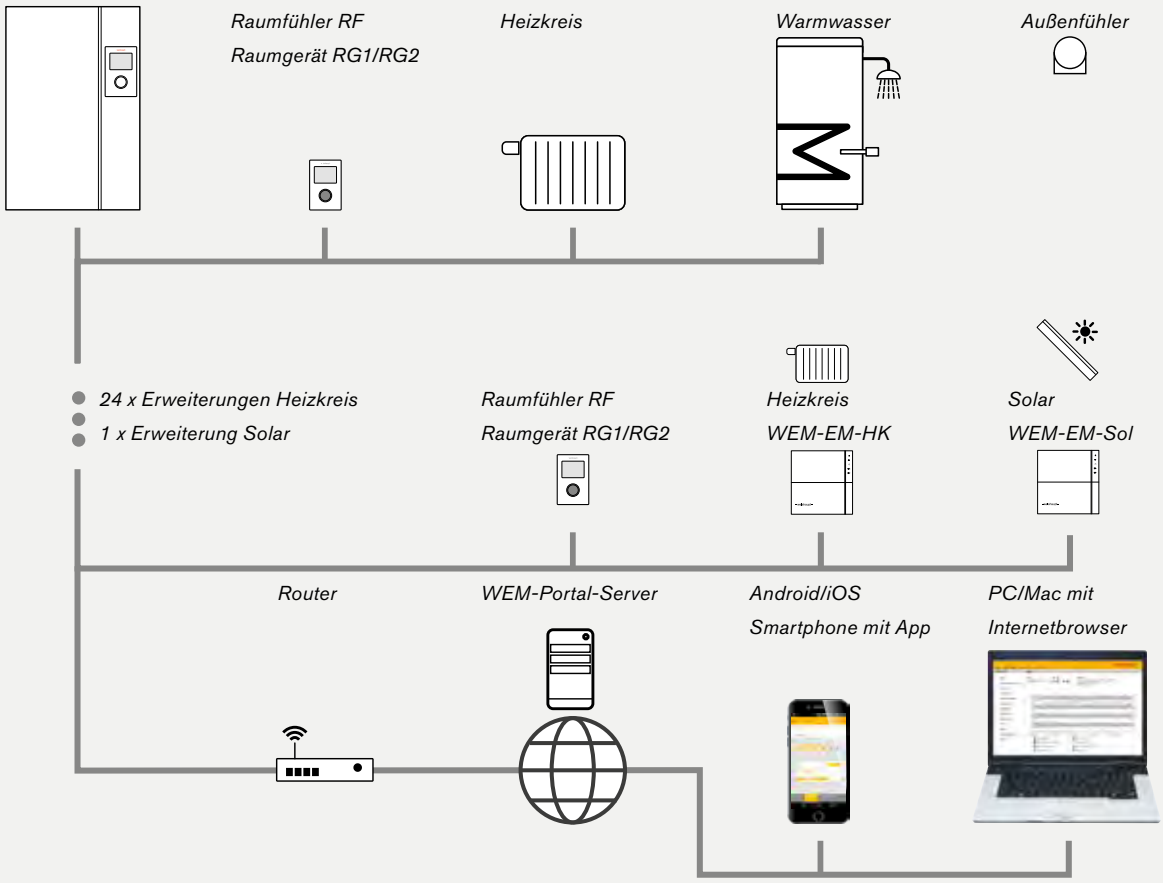

Erweiterungsmodule sorgen für eine hohe Flexibilität.

Passt genau: Die bodenstehende Sockel-Variante.

Die Sockelvariante mit 40 cm Höhe

Als Ergänzung zum Lieferprogramm der Gasbrennwertgeräte Weishaupt Thermo Condens WTC-B stehen nun acht zusätzliche Geräte zur Verfügung.

Die acht Varianten ergeben sich durch die beiden Leistungsgrößen 15 und 25 kW, die beiden Sockelhöhen 20 und 40 cm und die beiden hydraulischen Ausführungen mit und ohne Warmwasser-Umschaltventil (W und H).

Ideal für die Modernisierung
Die überwiegende Anzahl der Brennwertgeräte kommen heute in der Anlagensanierung zum Einsatz. Oftmals gilt es, einen bodenstehenden Wärmeerzeuger zu ersetzen. Der Abgaseintritt in den Schornstein erfolgte beim alten Kessel häufig etwas oberhalb des Kessels. Wird nun ein Gasbrennwertgerät an der Wand montiert, erfolgt die Einführung der Abgasleitung in den Schacht knapp unterhalb der Decke.
Bei der Gerätevariante mit Sockel kann die bisherige Höhe der Schornsteineinführung wieder verwendet werden. Natürlich benötigen auch diese Geräte eine feuchte, unempfindliche Abgasleitung die, falls nicht schon vorhanden, nachgerüstet werden muss. Die sonst notwendigen Stemm- und Maurerarbeiten entfallen jedoch. Oftmals fehlt die freie Wandfläche im Heizraum, um das Neugerät platzieren zu können. Auch hier ist das Brennwertgerät für Bodenmontage eine ideale Lösung.

Anschlussfertig und flexibel
Die Absperrkugelhähne für Heizung, Speicherladekreis und Gas sind bereits im Sockel montiert. Beim Gerät mit Sockelhöhe 40 cm ist zusätzlich ein Sammelsiphon für Kondensat und Sicherheitsventil integriert. Außerdem kann eine Kondensat-Hebepumpe aus dem Zubehörprogramm in den Unterbau integriert werden. Im Servicefall kann die Frontseite des Sockels mit einem Handgriff abgenommen werden.

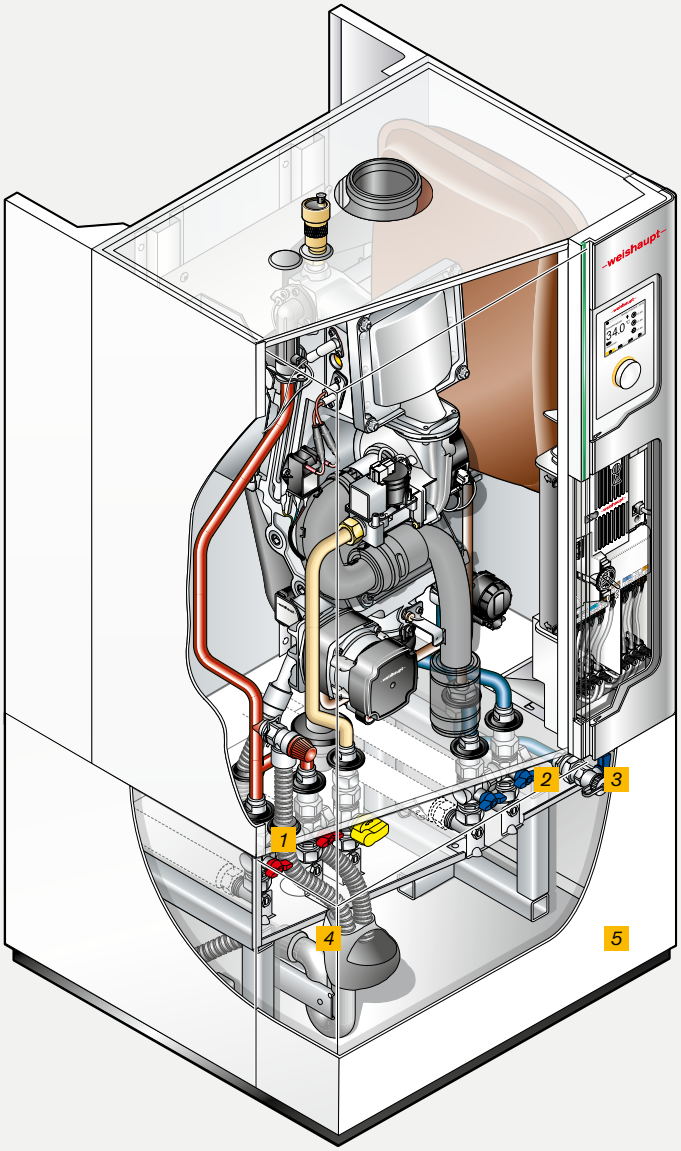

1 *Absperrung Vorlauf*

2 *Absperrung Rücklauf*

3 *Kesselfüll- und Entleerhahn*

4 *Sammelsiphon*

5 *Sockelhöhe 20 cm oder 40 cm (optional mit Kondensathebe-pumpe)*

Die bodenstehenden Varianten in Sockelausführung können frei im Raum aufgestellt werden.

Heizung und Warmwasser in einem Gerät: Die integrierte Trinkwassererwärmung.

Überall da, wo wenig Platz für die Heizungsanlage vorhanden ist, bieten sich Geräte mit integrierter Wassererwärmung an.

Wandhängendes Kombigerät (C). Geht es um die Beheizung von Etagenwohnungen, ist häufig das Kombigerät die ideale Lösung, da es beim Platzbedarf genauso sparsam ist wie beim Energieverbrauch. Die Trinkwassererwärmung erfolgt im Durchflussverfahren über einen effizienten Edelstahl-Plattenwärmetauscher, der eine Zapfleistung an warmem Wasser bis zu 14 Liter pro Minute ermöglicht.

Bodenstehende Kompaktgeräte (K). Ein hoher Warmwasserkomfort wird mit einem Speicher erreicht. Die Kompaktgeräte vereinen das Brennwertgerät und einen Warmwasserspeicher in einem Gehäuse. Sie sind deshalb universell sowohl im Wohnraum wie auch im Heizungs- oder Aufstellraum eines Einfamilienhauses zu installieren. Die Speicher sind innen durch hochwertiges Email vor Korrosion geschützt. Eine Magnesium- oder eine Inertanode komplettieren den Korrosionsschutz. Der hervorragende Wärmeschutz wird durch eine Dämmschicht aus Polyurethan erreicht, in die der Speicherkörper vollumfänglich eingeschäumt ist.Das Kompaktgerät steht in den Leistungen 15 oder 25 kW und mit drei verschiedenen Speichern zur Verfügung.

Bei den Speichern **WAS Power 80** und **WAS Power 115** erfolgt die Erwärmung des Trinkwassers über einen Edelstahl-Plattenwärmetauscher, der über eine Speicherladepumpe gespeist wird. Dieser bietet zum einen eine hohe Übertragungsleistung und zum anderen führt die niedrige Rücklauftemperatur dazu, dass das Brennwertgerät auch im Warmwasserbetrieb kondensiert. Das Kompaktgerät mit 80-Liter-Speicher weist eine Bauhöhe von lediglich 157 cm auf und kann somit auch in niedrigen Keller- oder Dachräumen aufgestellt werden. Beim Speicher **WAS 100** erfolgt die Wärmeübertragung über eine speicherintegrierte Rohrwendel. Dieses bewährte Erwärmungsprinzip kann auch bei größeren Wasserhärten eingesetzt werden.

Schnelle und einfache Montage. Die Zweiteilung des Gerätes in Speicher und Brennwertgerät erleichtert die Anlieferung und Montage der Anlage. Absperrventile für Heizung und Gas sind bereits vormontiert. Die als Zubehör erhältlichen Anschlussrohre, wahlweise nach hinten, oben, links oder rechts, reduzieren den Installationsaufwand weiter.

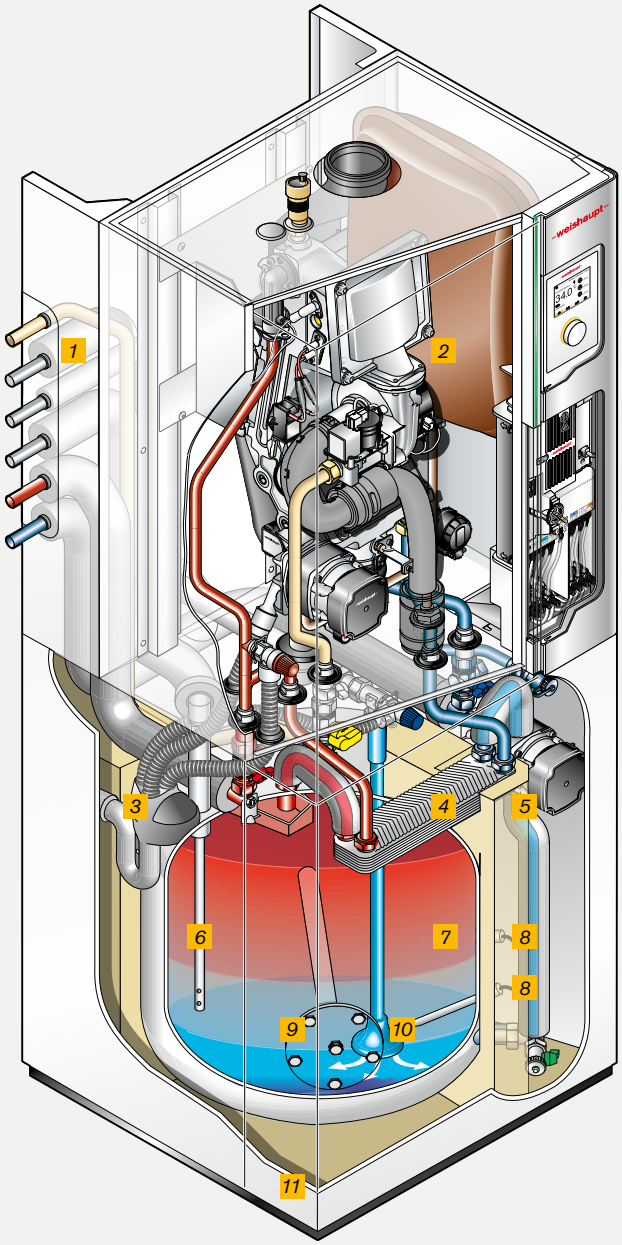

1 Anschlussrohre
Beispiel: Anschluss links

2 Membranausdehnungsgefäß 18 l

3 Sammelsiphon mit einem zentralen Wasserablauf

4 Großer Plattenwärmetauscher

5 Trinkwasser-Speicher-ladepumpe mit elektronisch einstellbarer Drehzahl

6 Zirkulationsrohr

7 Aqua Power
mit 80 bzw. 115 Litern

8 Zwei Speicherfühler Ein/Aus

9 Reinigungsflansch mit Magnesiumanode

10 Kaltwassereinlauf mit Diffusor

11 Gehäuse mit
60 x 60 cm Stellfläche

Die bodenstehenden Kompaktgeräte gibt es in zwei verschiedenen Speicherausführungen.

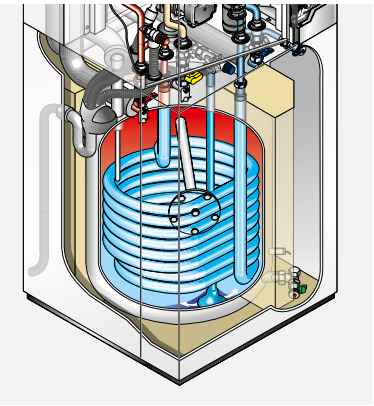

Variante mit Rohrwendelspeicher

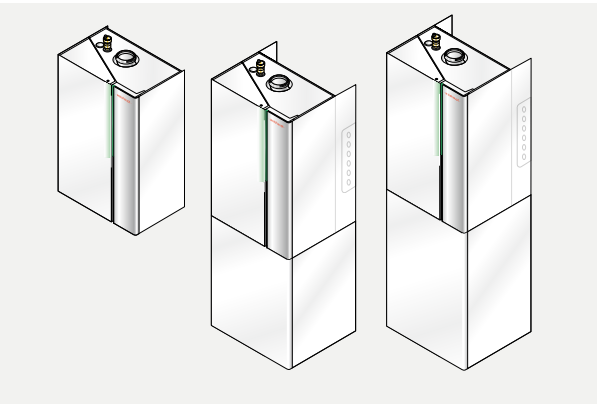

V.l.n.r.: Ausführung C, Ausführung K mit 80-l-Speicher und Ausführung K mit 100-/115-l-Speicher

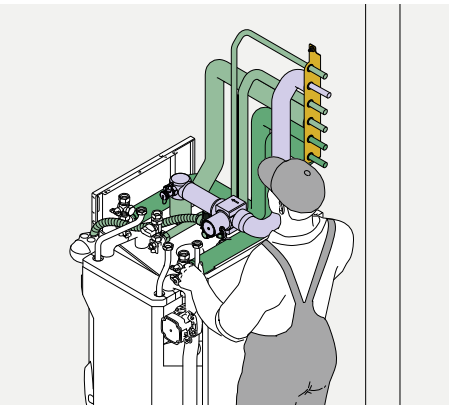

Verschiedene Anschlussrohrsätze erleichtern und beschleunigen die Installation.

Warmes Wasser.
Zu jeder Zeit, in jedem Fall.

Abgestimmt in Design und Technik steht für Weishaupt Thermo Condens Geräte ein umfangreiches Programm an Weishaupt Trinkwassererwärmern und Energiespeichern zur Verfügung.

WAS Bloc-Eco
Die kompakte Lösung
Die eckig geformten Trinkwassererwärmer mit 70 oder 100 Liter Inhalt passen perfekt zum Design der Brennwertgeräte. Die Speicher werden unterhalb des Brennwertgeräts platziert. Der 70-Liter-Speicher kann wahlweise auch neben das Heizgerät gehängt werden.

WAS-Eco
Perfekt gedämmt
Die Speicher der Eco-Linie, mit einem Volumen von größer 100 Liter, sind neben der vollumfänglichen Schäumung zusätzlich mit Vakuumpaneelen gegen Wärmeverluste gedämmt. Dadurch kann der Energieverlust im Vergleich zu herkömmlich gedämmten Speichern nahezu halbiert werden. Alle Eco-Speicher sind mit der Energieeffizienzklasse A gekennzeichnet. Die sechs Baugrößen von 100 bis 500 Liter Inhalt decken ein großes Einsatzspektrum ab und können zusätzlich mit einer Elektroheizung ausgestattet werden.

WAS LE-Eco
Extreme Heizfläche
Um die Wärme vom Heizsystem noch besser zu übertragen, ist in dieser Variante die Anzahl der Windungen des Rohrwendel-Wärmetauschers nochmal erhöht worden. Dies verbessert die Kondensationsrate eines Brennwertkessels und vermeidet den Taktbetrieb bei nicht modulierenden Wärmeerzeugern. Die LE-Baureihe gibt es mit 300, 400 und 500 Liter Inhalt.

WAS Tower-Eco
Die schlanke Form
Wenn es im Heizungskeller etwas enger ist, empfiehlt sich der Einsatz des Speichers mit der geringsten Stellfläche. Die hohe, schlanke Form des Tower-Eco in Kombination mit dem Hochleistungswärmetauscher sichert einen hervorragenden Warmwasserkomfort im Einfamilienhaus.

WAS Sol-Eco mit zweitem Wärmetauscher
Die ergänzende Nutzung von Sonnenenergie zur Warmwassererzeugung spart nicht nur Brennstoff, sondern reduziert auch CO_2-Emissionen. Bivalente Wassererwärmer werden über die groß dimensionierte untere Heizwendel durch die Solaranlage erwärmt. Sollte die Sonne nicht scheinen, gewährleistet die Nachheizung über den oberen Wärmetauscher durch das konventionelle Heizsystem jederzeit den gewünschten Warmwasserkomfort. Die Solarspeicher WAS Sol-Eco gibt es mit Inhalten von 310, 410 und 510 Litern.

Energiespeicher WES-A
Das Multitalent
Soll neben der solaren Trinkwassererwärmung auch der Heizbetrieb solar unterstützt werden, ist der Einsatz des Weishaupt Energiespeichers die richtige und zukunftsfähige Lösung. Er ist auch geeignet zur Aufnahme zusätzlicher Wärmequellen, z. B. aus Holzfeuerungen. Der Energiespeicher WES-A, den es mit 660 und 910 Liter Inhalt gibt, kann durch Kaskadierung noch größere Volumen erreichen.
Ein intelligentes Wärmemanagement sorgt neben der optimalen Verteilung von Heizwärme auch für eine hocheffiziente Brauchwassererwärmung.

A

Alle Speicher der Produktlinie Eco bestechen nicht nur durch ihr modernes Design, sondern sind dank Vakuum-Dämm-Paneelen perfekt wärmeisoliert.

weishaupt
weishaupt
weishaupt

Abmessungen und technische Daten: Weishaupt Thermo Condens WTC-GW/GB.

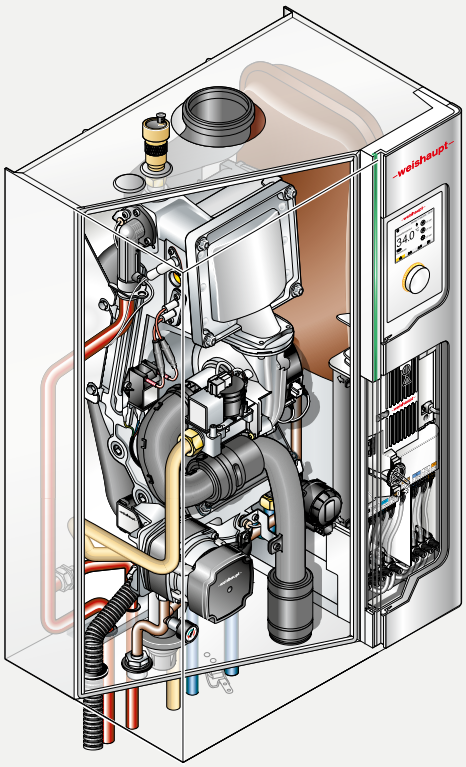

* *Weishaupt Gasbrennwertsysteme sind für einen Wasserstoffanteil im Erdgas von bis zu 9,9 vol% ausgelegt. Dieses setzt voraus, dass die Anforderungen und Grenzen des DVGW Arbeitsblattes G260 (Stand 03/2013) eingehalten werden.*

WTC-GW

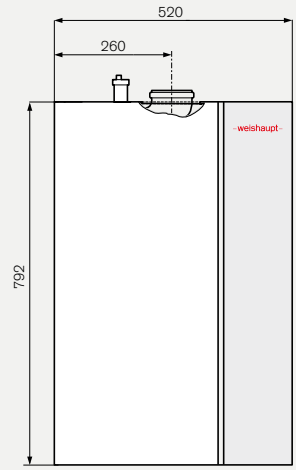

Geräteoberseite

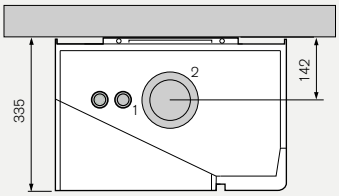

Geräteunterseite

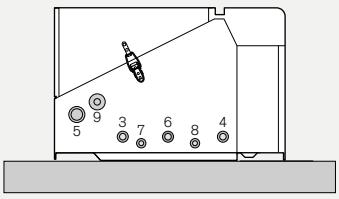

WTC-GB

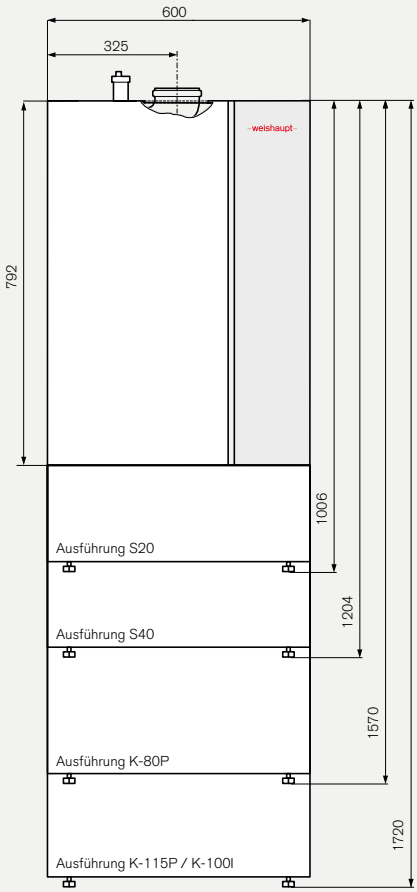

Geräteoberseite

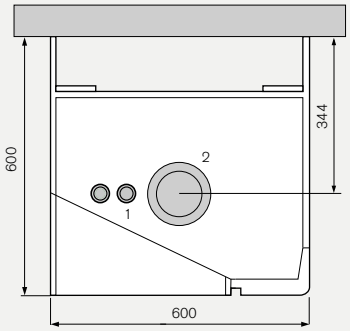

Anschlüsse:
1 Entlüfter: 3/8"
2 Luft/Abgas: 125/80 mm
3 Vorlauf: 18 mm
4 Rücklauf: 18 mm
5 Kondensat: 25 mm (Länge 1000 mm)
6 Gas: 18 mm
7 WW-Ladung Vorlauf: 15 mm
8 WW-Ladung Rücklauf: 15 mm
9 Füll- und Entleerhahn: 3/4"

Technische Daten Geräte			WTC-GW 15-B / WTC-GB 15-B		WTC-GW 25-B / WTC-GB 25-B		WTC-GW 32-B	
			Min.-Leistung	Max.-Leistung	Min.-Leistung	Max.-Leistung	Min.-Leistung	Max.-Leistung
Brennerleistung Q_C		kW	2,0	14,0	3,0	24,0	4,0	30,5
Wärmeleistung bei	50/30 °C	kW	2,1	15,1	3,3	26,0	4,3	32,0
80/60 °C	kW		1,9	13,7	2,9	23,6	3,9	30,0
Max. Abgastemperatur bei	50/30 °C	°C	30	43	30	42	32	45
80/60 °C	°C		53	61	54	61	56	62
Gewicht	Wandgerät	kg	41		46		49	
Bodengerät Ausf. S20	kg		69		75		–	
Bodengeräte Ausf. S40	kg		72		78		–	
Norm-Nutzungsgrad bei 40/30 °C (H_i / H_s)		%	110,1 / 99,2		110,1 / 99,2		ca. 110/99	
Energieeffizienzklasse Raumheizung Gerät			A		A		A	
Energieeffizienz Raumheizung Gerät		%	94		94		94	
Energieeffizienzklasse Raumheizung Verbundanlage in Verbindung mit Außen- und Raumfühler			A+		A+		A+	
Energieeffizienz Raumheizung Verbundanlage in Verbindung mit Außen- und Raumfühler		%	98		98		98	
Schallleistungspegel L_{WA}		dB	46		48		52	

Technische Daten Warmwasser		Kompaktgeräte						Kombigeräte
		WTC-GB 15-B Ausführung			WTC-GB 25-B Ausführung			WTC-GW 25B Ausführung C
		K-100l	K-80P	K-115P	K-100l	K-80P	K-115P	
Speichervolumen	l	105	86	115	105	86	115	-
Gewicht Gerät mit Speicher	kg	139	116	126	145	122	132	49
Energieeffizienzklasse Warmwasserbereitung		A	A	A	A	A	A	A
Lastprofil Warmwasserbereitung		XL	XL	XL	XL	XL	XL	XL

Spart, was Sie nicht haben: Zeit.

Bei unserem Brennwertgerät ist alles auf Schnelligkeit, leichte Verständlichkeit und höchste Sicherheit ausgelegt. Immer mit dem Ziel der absoluten Zuverlässigkeit.

Viele Details und Neuerungen sind speziell aus der Sicht des Handwerkers entwickelt worden. Das beginnt schon bei der einfachen Montage, die viel Zeit und Manpower spart. Und setzt sich mit den vielen cleveren Detaillösungen fort, die Fehler bei der Montage ausschließen. Erwähnenswert ist auch die besonders leichte Zugänglichkeit zum Gerät und die komfortablen Wartungsmöglichkeiten. Ganz konkret wird es bei der einfachen, menügeführten Inbetriebnahme, die eine deutliche Zeitersparnis bringt.

Komfortabel und wirtschaftlich attraktiv sind auch die vordefinierten Weishaupt Systempakete. Da gilt: Einfach aufbauen, Installation über das Inbetriebnahme-Display bestätigen und schon haben Sie und Ihr Kunde grünes Licht für eine funktionierende Anlage. Unterm Strich sind mit all diesen Verbesserungen gut und gerne einige Stunden Zeitersparnis für Sie drin. Wie gesagt, wir haben die Rechnung für Sie gemacht.

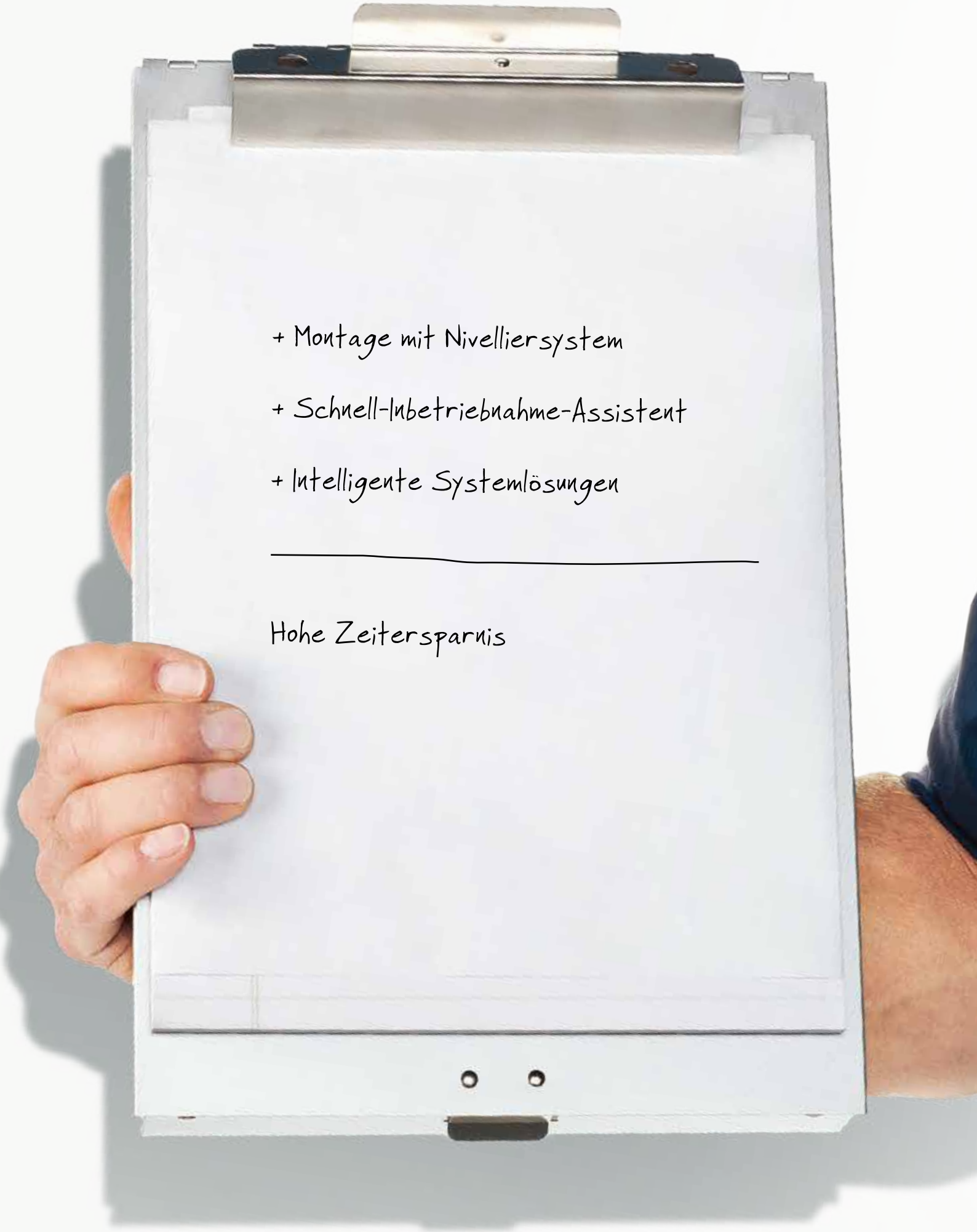
+ Montage mit Nivelliersystem
+ Schnell-Inbetriebnahme-Assistent
+ Intelligente Systemlösungen
Hohe Zeitersparnis

Wenn Sie uns brauchen, sind wir da.

Max Weishaupt GmbH
88475 Schwendi
Telefon (0 73 53) 8 30
Telefax (0 73 53) 8 34 77
info@weishaupt.de
www.weishaupt.de

*Druck-Nr. 83**2168**01, Februar 2020*
Änderungen aller Art vorbehalten.
Nachdruck verboten.

Abbildungen zeigen zum Teil aufpreispflichtige Sonderausstattungen.

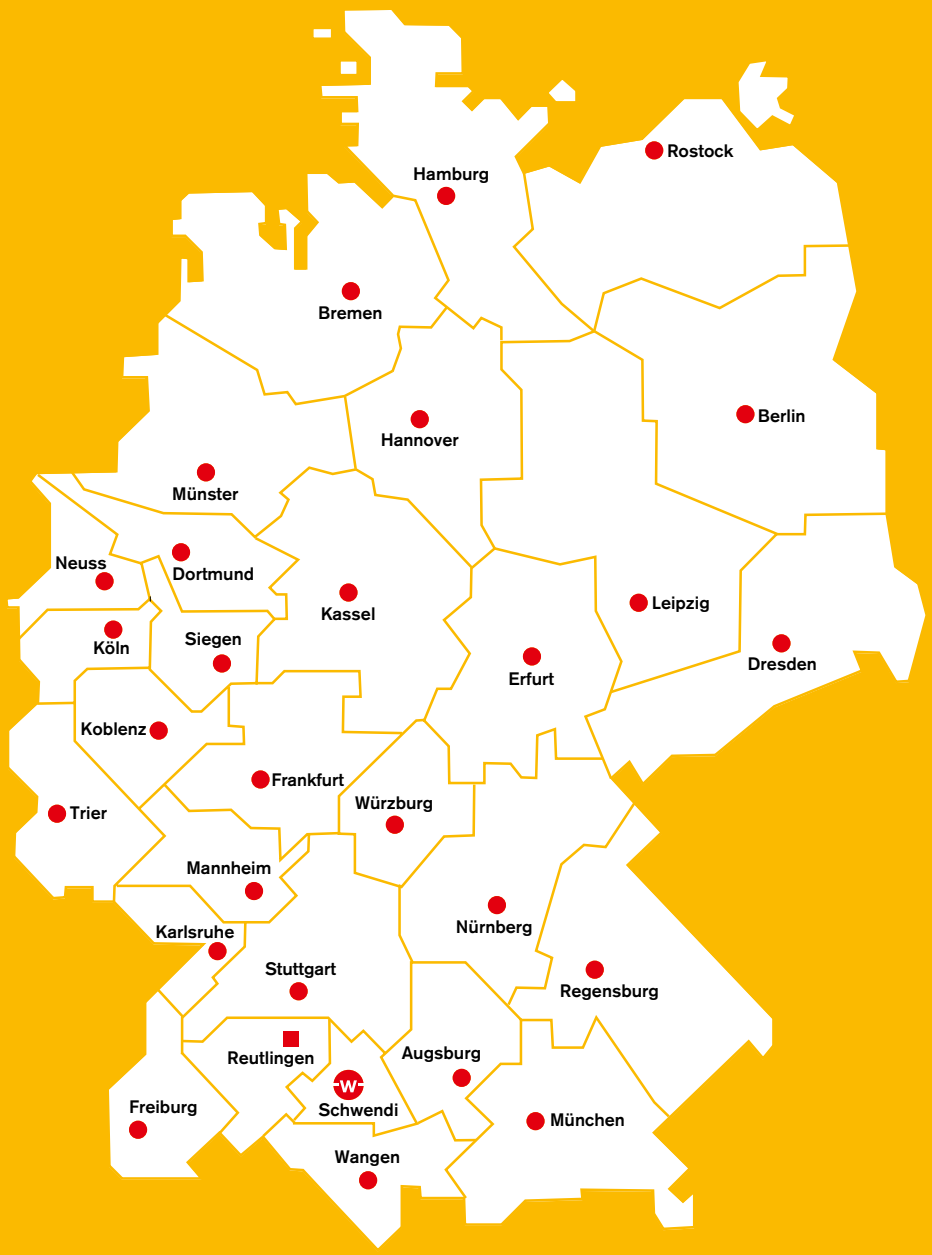

Augsburg
Tel.(0 82 31) 96 97-0
Berlin
Tel.(0 30) 75 79 03-0
Bremen
Tel.(04 21) 2 07 63-0
Dortmund
Tel.(0 23 01) 9 13 60-0
Dresden
Tel.(03 52 04) 4 51-0
Erfurt
Tel.(03 62 02) 2 17-0
Frankfurt
Tel.(0 69) 42 08 04-0
Freiburg
Tel.(0 76 44) 92 30-0
Hamburg
Tel.(0 41 06) 7 98 82-0
Hannover
Tel.(0 51 36) 9 77 66-0
Karlsruhe
Tel.(07 21) 9 86 56-0
Kassel
Tel.(05 61) 9 51 86-0
Koblenz
Tel.(02 61) 9 81 88-0
Köln
Tel.(0 22 34) 18 47-0
Leipzig
Tel.(03 42 97) 6 34-0
Mannheim
Tel.(06 21) 7 16 88-0
München
Tel.(0 89) 6 78 24-0
Münster
Tel. (02 51) 9 61 12-0
Neuss
Tel. (0 21 31) 40 73-0
Nürnberg
Tel.(09 11) 9 93 10-0
Regensburg
Tel.(0 94 05) 9 57 10-0
Reutlingen
Tel.(0 71 21) 94 69-0
Rostock
Tel.(03 82 04) 72 13-0
Schwendi
Tel.(0 73 53) 8 35 95
Siegen
Tel.(02 71) 6 60 42-0
Stuttgart
Tel.(07 11) 7 20 60-0
Trier
Tel.(06 51) 8 28 58-0
Wangen
Tel.(0 75 22) 97 58-0
Würzburg
Tel.(0 93 05) 90 61-0

Weishaupt Schwendi, Werk

Weishaupt Niederlassungen

Weishaupt Werksvertretung